FARO BARCELONA

NANDA

i

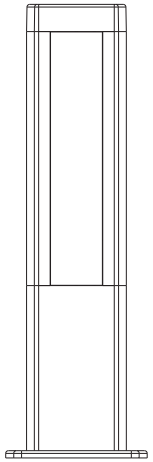

• Uso exclusivo exterior privado: está prohibida la utilización de la lumimaria en lugares de concurrencia publica • D'us exclusiu exterior privat: prohibit el seu us a llocs de concurrencia pública • Only for outdoor private use: it is strictly forbidden to use the luminaire in public places • Usage exclusif pour les extérieurs privés : il est interdit à l'usage dans les lieux publics • Uso exclusivo esterno privato: è proibito l'uso degli apparechi per illuminazione di tipo pubblico • Utilização exclusiva exterior privada: é proibido utilizar a luminária em locais com grande afluência de público • Ausschließliche Verwendung auf privatem Grundstück: Es ist verboten, dass die Leuchten an öffentlichen Orten verwendet werden • Exclusief voor privé buiten gebruik: het is verboden de verlichting te gebruiken in openbare plaatsen • Αποκλειστική ιδιωτική εξωτερική χρήση: απαγορεύεται η χρήση του φωτιστικού σε χώρους δημόσιας συνδρομής • Исключительно наружное использование для частных целей: запрещается использовать осветительный прибор в общественных местах • Pouze pro venkovní soukromé použití: je přísně zakázáno používat svítidla na veřejných místech • Tylko do użytku na zewnątrz w przestrzeniach prywatnych : jest absolutnie zabronione używanie lampy w miejscach publicznych • Само за частно външно ползване : строго се забранява ползването на осветителното тяло на обществени места • Iba pre vonkajšie súkromné použitie: je striktne zakázané používať svietidlá na verejných miestach

1

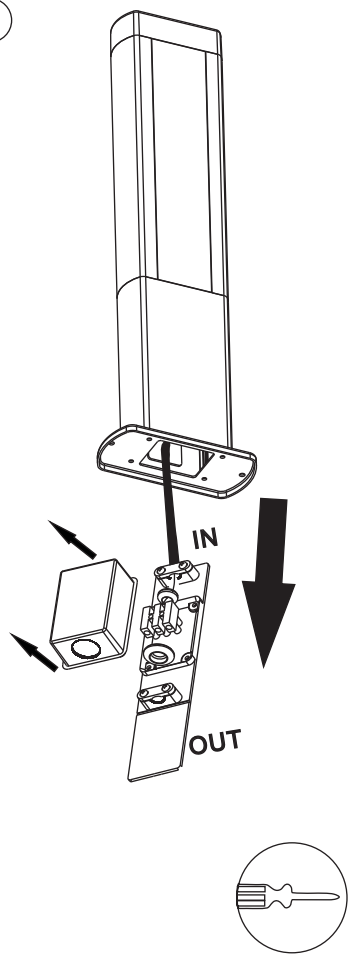

2

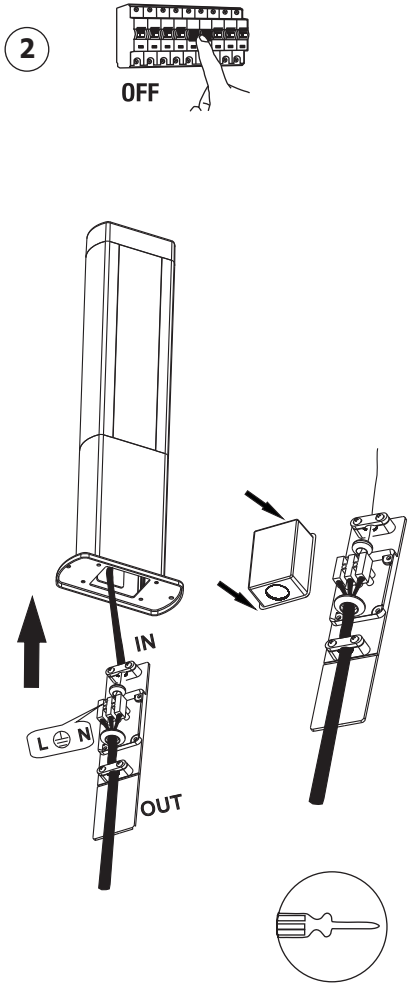

3

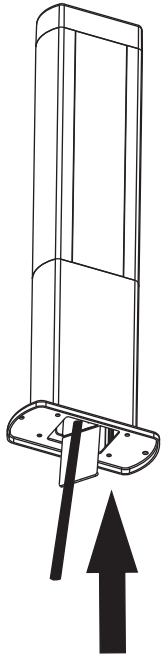

4

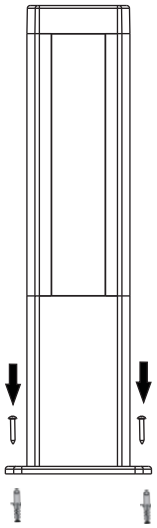

TECHNICAL FEATURES

LED 12W 3000K

IP54

LED G This product contains a light source of energy efficiency class G
Este producto contiene una fuente luminosa de la clase eficiencia energética G

repair service

UK CA

RoHS compliant

RECYCLE

Together we take care of the planet